sicher und zuverlässig

praxiserprobt ★★★★★ H_2 ready und bewährt

Typ KVII/HF-KVII/HF

Doppelabsperrung für gasförmige Medien Elektro-pneumatisch gesteuert

Stand: 05.18
Änderungen vorbehalten

EINSATZBEREICH

- Gasfeuerungen an Dampfkesseln nach DIN EN12952/12953
- Industrielle Thermoprozessanlagen nach DIN EN 746
- Rohrleitungssysteme für Gasförmige Brennstoffe in allen Industriebereichen

VORTEILE

- Schließzeit < 1 sec
- Sicherheit durch absolute Dichtheit
- Robuste Ausführung für hohe Schalthäufigkeit
- Hochleistungsventil mit langer Lebensdauer
- Integrierte Zwischenentlüftung

KVII/HF-KVII/HF.D.g.d.18-05

sicher und zuverlässig

Typ KVII/HF-KVII/HF

Doppelabsperrung für gasförmige Medien
Elektro-pneumatisch gesteuert

DN 65-300 PN 40

ANWENDUNG

- Selbsttätig wirkende Sicherheitsabsperreinrichtung
- In Gasleitungen vor Brenner nach DIN EN 12952/12953
- Absperrvorrichtung für Gasbrenner
- Automatisches Absperrventil in Rohrleitungssystemen

TECHNISCHE MERKMALE

- Einsitz-Durchgangsventil nach DIN/EN
- Spindelabdichtung nach TA-Luft, Edelstahlfaltenbalg mit nachgeschaltetem Lippenring und Prüfanschluss
- Austauschbare Ventilkegeldichtung
- Wartungsfreie Führungsbuchsen
- Kolbenantrieb mit integrierten Schließfedern
- Druckentlasteter Kegel für höhere Betriebsdrücke
- Integrierter Anschluss für Zwischenentlüftung

PRÜFUNG UND ZULASSUNG

EG-Baumusterprüfung (Modul B)
nach Richtlinie 2014/68/EU
EG-Baumusterprüfbescheinigung
mit Produkt-Identnummer
nach Gasgeräteverordnung EU/2016/426
auf Grundlagen:
DIN EN 13611 / DIN EN 161 / DIN EN 16678 / DIN EN 16304

Zertifizierungen:
- TA-Luft
  DIN EN ISO 15848-1
  VDI 2440
- SIL2 / EN 61508
- Fire-safe
  DIN EN ISO 10497 / API 607

BETRIEBSDATEN

Medien:	> Gasförmige Brennstoffe nach DGRL 2014/68/EU > Brennbare Gase nach G260; 1., 2. und 3. Gasfamilie > weitere gasförmige Medien
Betriebsdruck:	Max. 16 bar g
Betriebstemperatur:	-29 bis 180 °C
Umgebungstemperatur:	-29 bis 80 °C
Steuermedium:	4 bis 8 bar g Druckluft
Druckluftqualität:	nach DIN ISO 8573-1
Steuerspannung:	230 V, 50 Hz, 24 V DC
Leistung:	10,6 VA / 6,8 W
Schutzart:	IP 65
Einbaulage:	beliebig
Einbauort:	Kesselhaus/Freiluft

OPTION

- Hydraulische Öffnungsverzögerung sowie Anfahrregelkegel
- Schnellschlussventil kombiniert mit elektro-pneumatischer Mengenregelung

HINWEIS

Gem. DIN EN 12952/12953 sind Schmutzfänger vor Doppelabsperrungen erforderlich. (Kühme SF/ SFY)

sicher und zuverlässig

Typ KVII/HF-KVII/HF

Doppelabsperrung für gasförmige Medien

Elektro-pneumatisch gesteuert

DN 65-300 PN 40

TYP A

Zwischenentlüftung linke/rechte Anordnung

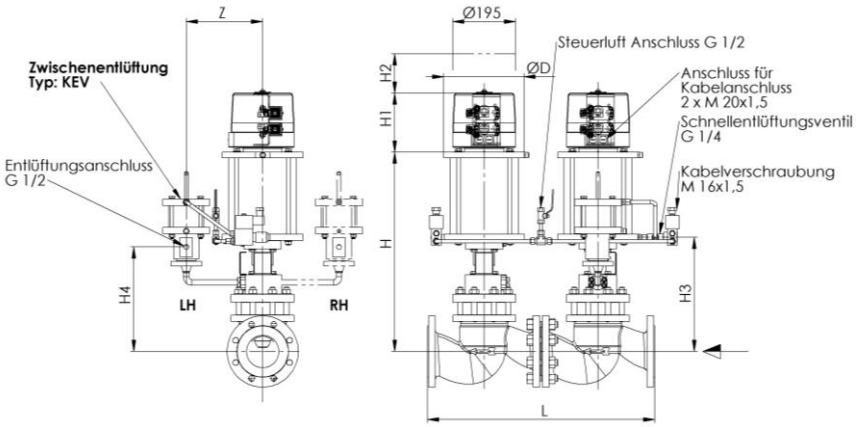

TYP B

Zwischenentlüftung kompakte Anordnung

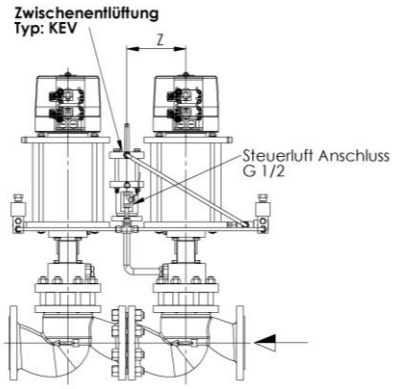

BAUMAßE

	bar g	mm									kg
DN	Max. Betriebsdruck*	L	D	H	H_1	H_2	H_3	H_4	Z	Anordnung	Gew.
65	16	580	200	520	180	120	350	255	240	A	125
80	10	620	200	525	180	120	352	265	250	A	125
80	16	620	250	525	180	120	352	265	250	A	125
100	16	700	250	525	180	120	352	315	235	A	170
125	16	800	250	660	250	180	400	335	235	A	205
150	16	960	250	660	250	180	400	367	300	A	285
200	16	1200	315	750	250	180	415	425	300	B	475
250	10	1460	315	870	250	180	535	490	315	B	725
300	10	1700	370	890	250	180	565	525	315	B	1000

*Max. Funktionsdruck bei Steuerluftdruck 4 bar g; Flanschabmessung gemäß EN 1092-1/B1

WERKSTOFFE*

Gehäuse:	GP240GH
Ventilsitz:	1.4551-aufgepanzert
Kegeldichtung:	Elastomer
Faltenbalg:	1.4541
Ventilspindel:	1.4021
Antrieb:	Stahl/Aluminium
Dichtelemente:	Elastomer

* Andere Werkstoffe und Anbauteile auf Anfrage.

ANBAUTEILE*

Stückzahl	Anbauteile
2	Schnellentlüftungsventil
2	3/2-Wege-Magnetventil, direkt gesteuert, Druck 0 bis 8 bar
4	Endlagenschalter als mechanischer Endschalter oder Näherungsindikator
2	Schutzhaube, transparent, für Endlagenschalter und optische Stellungsanzeige

KENNGRÖßEN

Nennweite DN	65	80	100	125	150	200	250	300
Max. zul. Druck (PS) in bar g	16	16	16	16	16	16	10	10
k_{vs} - Wert m³/h (max.)	75	105	170	270	405	675	1090	1460
Schließzeit	< 1 Sekunde							