sûre et fiable

Type KEV/P

Vanne de purge intermédiaire pour gaz
Commande électropneumatique

Edition: 06.21
Sous réserve de modifications

DOMAINES D'APPLICATION

> Ligne d'alimentation en gaz combustible pour chaudières vapeur selon les EN12952/12953

> Équipements thermiques industriels selon la norme EN 746

> Tuyauteries pour milieux gazeux dans tous les secteurs industriels

AVANTAGES

> Temps d'ouverture < 1 seconde

> Sécurité élevée grâce à une étanchéité parfaite

> Conception robuste pour fréquence de commutation importante

> Vanne haute performance à longue durée de vie

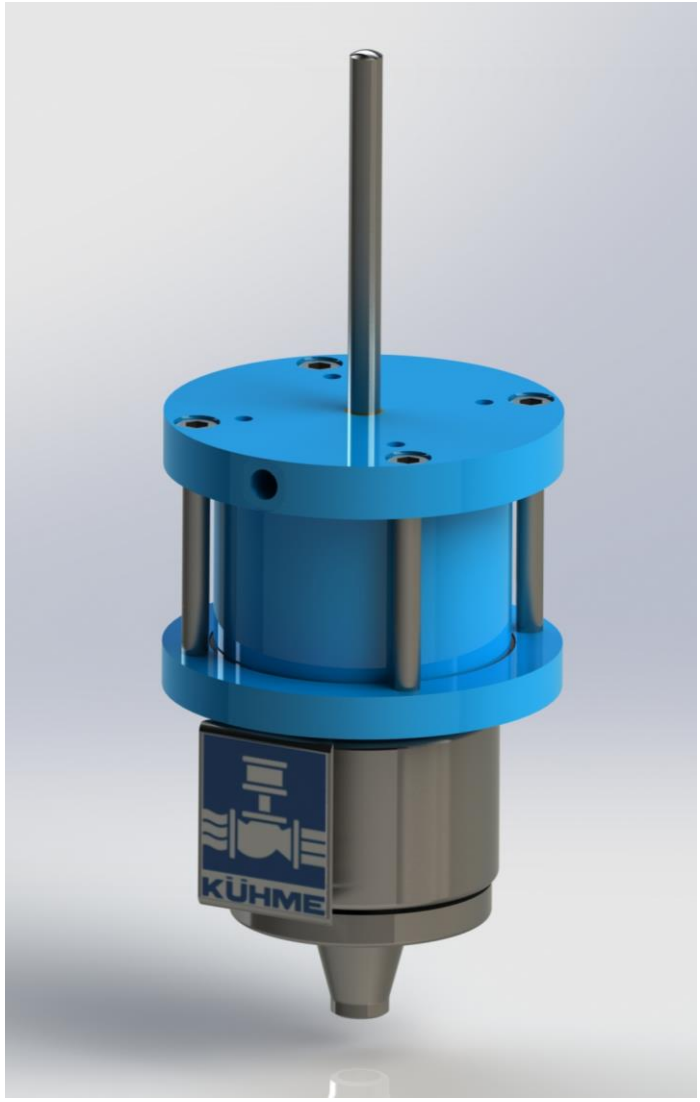

KEVP.D.g.fr.21-06

sûre et fiable

Type KEV/P

Vanne de purge intermédiaire pour gaz
Commande électropneumatique

DN 15-25 PN 40

APPLICATION

> Dispositif de mise à l'évent automatique

> Vanne intermédiaire sur système de double isolement avec purge

> Vanne d'évent pour dispositif de contrôle d'étanchéité

CARACTÉRISTIQUES TECHNIQUES

> Vanne à simple siège et passage en angle

> Joint de clapet remplaçable

> Guidage linéaire sans entretien

> Actionneur à piston avec ressort de rappel intégré

CERTIFICATIONS

Examen "UE de type" (module B)
selon la directive DESP 2014/68/UE

Examen "CE de type"
selon le règlement pour les appareils à gaz UE/2016/426

basés sur les normes harmonisées:
EN 13611 / EN 161 / EN 16304

Autres Certificats: > SIL2 selon EN 61508

DONNÉES DE FONCTIONNEMENT *1

Fluides:	> combustibles gazeux selon DESP 2014/68/EU > gaz des familles 1, 2 et 3 selon ISO 6976 > autres fluides gazeux
Pression de service:	Max. 40 bar(g)
Température de service:	-29 à 225 °C
Température ambiante:	-29 à 80 °C
Fluide de commande:	air comprimé, 4 à 8 bar(g) selon ISO 8573-1
Tension de commande*:	230 V AC 50 Hz, 24 V DC
Puissance*:	10.6 VA / 6.8 W
Classe de protection:	IP 65
Position de montage:	sans restriction
Lieu d'installation:	Intérieur / Extérieur

*avec l'option "électrovanne"

**1 données générales ; pour les données spécifiques à une vanne se référer à sa fiche technique.*

OPTIONS

> Contacts fin de course

> Capot de protection / boîtier fin de course

> Électrovanne de commande

sûre et fiable

Type KEV/P

Vanne de purge intermédiaire pour gaz
Commande électropneumatique

DN 15-25 PN 40

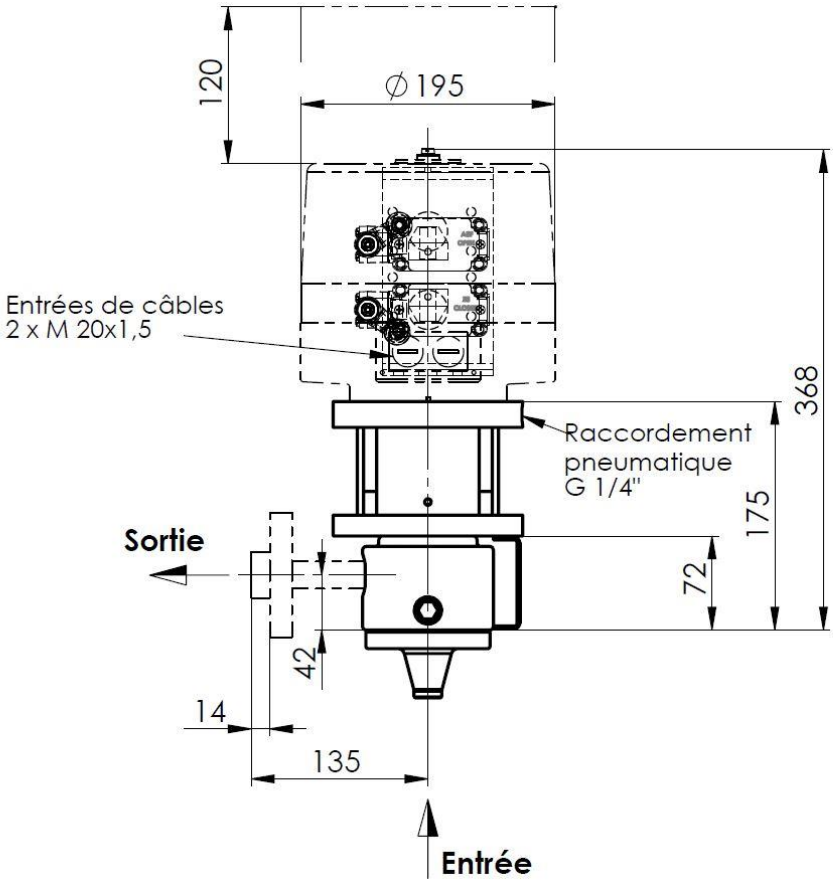

DIMENSIONS

Entrée		Sortie		
Bride		Taraudée	Bride	
DN	Type	Type	DN	Type
15	PN 40 EN1092-1/B1	G ½"	15	PN 40 EN1092-1/B1
		G ¾"	20	
		¾" NPT	25	
			1/2"	150 lbs 300 lbs ANSI B16.5
			3/4"	
			1"	

MATÉRIAUX*

Corps:	acier 1.0460 (P250GH)
Siège de vanne:	inox avec revêtement dur
Pièces internes:	inox 1.4021
Joint de clapet:	élastomère
Actionneur à piston:	acier galvanisé
Corps d'actionneur:	aluminium

* Autres matériaux et accessoires sur demande.

Type KEV/P

Vanne de purge intermédiaire pour gaz
Commande électropneumatique

DN 15-25 PN 40

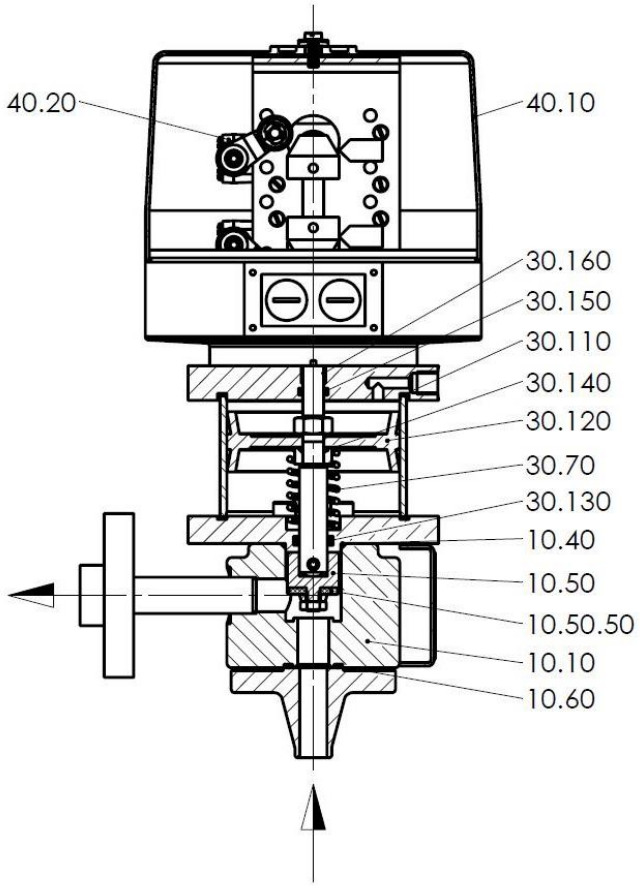

	10.10	Corps
*	10.40	Joint torique
	10.50	Clapet
*	10.50.50	Joint de clapet
*	10.60	Joint torique
*	30.70	Ressort de compression
*	30.110	Joint plat
*	30.120	Joint de piston T-DUO
*	30.130	Joint torique
*	30.140	Joint torique
*	30.150	Joint torique
	30.160	Palier antifriction DU
*	40.10	Capot de protection
*	40.20	Contact fin de course
*		**Pièces de rechange**