sicher und zuverlässig

praxiserprobt ★★★★★ H_2 ready und bewährt

Typ KVF-KVF

Doppelabsperrung für gasförmige Medien Elektro-pneumatisch gesteuert

Stand: 06.21
Änderungen vorbehalten

EINSATZBEREICH

- Gasfeuerungen an Dampfkesseln nach DIN EN12952/12953
- Industrielle Thermoprozessanlagen nach DIN EN 746
- Rohrleitungssysteme für Gasförmige Medien in allen Industriebereichen

VORTEILE

- Schließzeit < 1 sec
- Sicherheit durch absolute Dichtheit
- Robuste Ausführung für hohe Schalthäufigkeit
- Hochleistungsventil mit langer Lebensdauer
- Integrierte Zwischenentlüftung

KVF-KVF.A150.g.d.21-06

sicher und zuverlässig

Typ KVF-KVF

Doppelabsperrung für gasförmige Medien
Elektro-pneumatisch gesteuert

DN ½"-2" ANSI 150 lbs

ANWENDUNG

- Selbsttätig wirkende Sicherheitsabsperreinrichtung
- In Gasleitungen vor Brenner nach DIN EN 12952/12953
- Absperrvorrichtung für Gasbrenner
- Automatisches Absperrventil in Rohrleitungssystemen

TECHNISCHE MERKMALE

- Einsitz-Durchgangsventil nach ANSI
- Spindelabdichtung nach TA-Luft, Edelstahlfaltenbalg mit nachgeschaltetem Lippenring und Prüfanschluss
- Austauschbare Ventilkegeldichtung
- Wartungsfreie Führungsbuchsen
- Durchfluss in Schließrichtung, zusätzliche Dichtkraft durch Betriebsdruck
- Kolbenantrieb mit integrierten Schließfedern
- Integrierter Anschluss für Zwischenentlüftung

PRÜFUNG UND ZULASSUNG

EG-Baumusterprüfung (Modul B)
nach Richtlinie 2014/68/EU
EG-Baumusterprüfbescheinigung
mit Produkt-Identnummer
nach Gasgeräteverordnung EU/2016/426
auf Grundlagen:
DIN EN 13611 / DIN EN 161 / DIN EN 16678 / DIN EN 16304

Zertifizierungen:
- TA-Luft
  DIN EN ISO 15848-1
  VDI 2440
- SIL2 / EN 61508
- Fire-safe
  DIN EN ISO 10497 / API 607n und API 6FA

BETRIEBSDATEN (ALLGEMEIN)

Medien:	> Gasförmige Brennstoffe nach DGRL 2014/68/EU > Brennbare Gase nach G260; 1., 2. und 3. Gasfamilie > weitere gasförmige Medien
Betriebsdruck:	Max. 20 bar g
Betriebstemperatur:	-29 bis 180 °C
Umgebungstemperatur:	-29 bis 80 °C
Steuermedium:	4 bis 8 bar g Druckluft
Druckluftqualität:	nach DIN ISO 8573-1
Steuerspannung:	230 V, 50 Hz, 24 V DC
Leistung:	10,6 VA / 6,8 W
Schutzart:	IP 65
Einbaulage:	beliebig
Einbauort:	Kesselhaus/Freiluft

Die individuellen Betriebs- und Auslegungsdaten entnehmen Sie bitte dem Spezifikationsblatt aus dem Angebot!

OPTION

- Hydraulische Öffnungsverzögerung sowie Anfahrregelkegel
- Schnellschlussventil kombiniert mit elektro-pneumatischer Mengenregelung

HINWEIS

Gem. DIN EN 12952/12953 sind Schmutzfänger vor Doppelabsperrungen erforderlich. (Kühme SF/ SFY)

sicher und zuverlässig

Typ KVF-KVF

Doppelabsperrung für gasförmige Medien

Elektro-pneumatisch gesteuert

DN ½"-2" ANSI 150 lbs

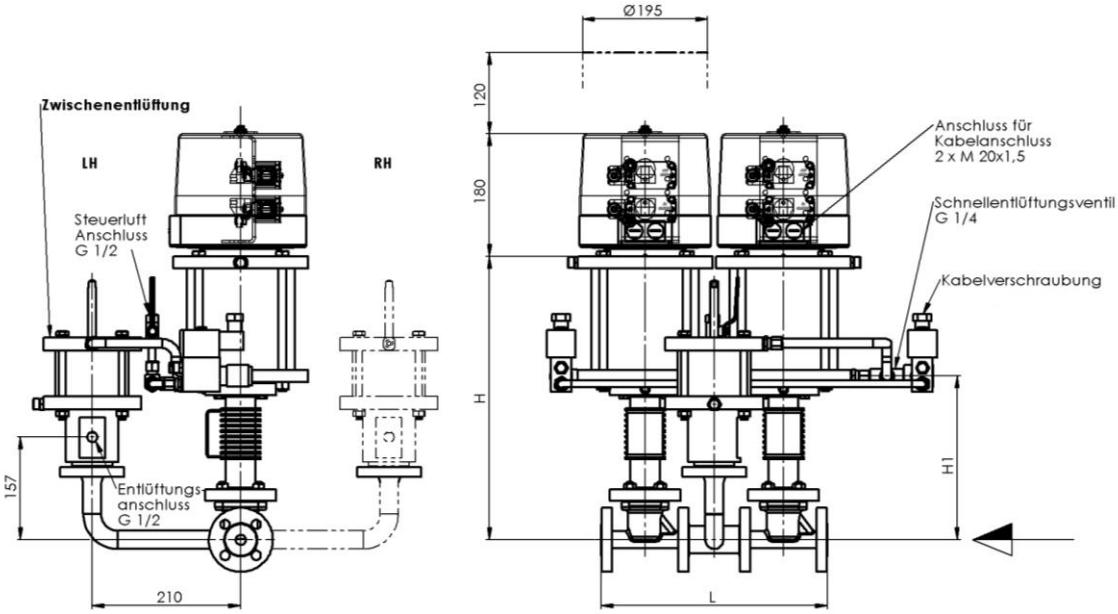

WERKSTOFFE*

Gehäuse:	A 216 WCB
Ventilsitz:	1.4551-aufgepanzert
Kegeldichtung:	Elastomer
Faltenbalg:	1.4541
Ventilspindel:	1.4541
Antrieb:	Stahl/Aluminium
Dichtelemente:	Elastomer

ANBAUTEILE*

Stückzahl	Anbauteile
2	Schnellentlüftungsventil
2	3/2-Wege-Magnetventil, direkt gesteuert, Druck 0 bis 8 bar
4	Endlagenschalter als mechanischer Endschalter oder Näherungsinitiator
2	Schutzhaube, transparent, für Endlagenschalter und optische Stellungsanzeige

* Andere Werkstoffe und Anbauteile auf Anfrage.

BAUMAßE

ANSI	mm			kg
DN	L	H	H1	Gew.
½"	310	420	245	65
¾"	330	423	245	65
1"	330	426	250	70
1 ½"	405	440	265	85
2"	480	420	235	100
Flanschabmessung gemäß ASME B16.5				

KENNGRÖßEN*

Nennweite DN	½"	¾"	1"	1 ½"	2"
Max. zul. Druck (PS) in bar g bei -29° bis 38 °C	19	19	19	19	19
Max. zul. Druck (PS) in bar g bei max. 180 °C	14	14	14	14	14
Auslegung ANSI Class	150	150	150	150	150
k_{vs} - Wert m^3/h (max.)	4	7,1	11	27,9	44
Schließzeit	< 1 Sekunde				