sûre et fiable

Type KVF-KVF

Dispositif de double isolement et purge pour gaz
Commande électropneumatique

Edition: 06.21
Sous reserve de modifications

DOMAINES D'APPLICATION

- Ligne d'alimentation en gaz combustible pour chaudières vapeur selon les EN12952/12953
- Équipements thermiques industriels selon la norme EN 746
- Tuyauteries pour milieux gazeux dans tous les secteurs industriels

AVANTAGES

- Temps de fermeture < 1 seconde
- Sécurité élevée grâce à une étanchéité parfaite
- Conception robuste pour fréquence de commutation importante
- Vanne haute performance à longue durée de vie
- Ensemble avec vanne d'évent intermédiaire intégrée

KVF-KVF.A150.g.fr.21-06

sûre et fiable

Type KVF-KVF

Dispositif de double isolement et purge pour gaz
Commande électropneumatique

DN 15-50 / NPS ½" – 2" ANSI 150

APPLICATION

> Dispositif automatique d'arrêt d'urgence

> Ligne d'alimentation de brûleur

> sectionnement automatique de sécurité pour les réseaux de tuyauterie

CARACTÉRISTIQUES TECHNIQUES

> Robinet à soupape avec soufflet, à simple siège et passage droit

> Étanchéité d'axe par soufflet métallique, répondant aux normes TA-Luft et ISO, et comprenant un point de test en aval

> Joint de clapet remplaçable

> Guidage linéaire sans entretien

> Force d'étanchéité additionnelle obtenue par la pression du fluide appliquée sur le dessus du clapet

> Actionneur à piston avec ressort de rappel intégré

> Vanne d'évent intégrée pour purge intermédiaire

CERTIFICATIONS

Examen "UE de type" (module B)
selon la directive DESP 2014/68/UE

Examen "CE de type"
selon le règlement pour les appareils à gaz UE/2016/426

basés sur les normes harmonisées:
EN 13611 / EN 161 / EN 16678 / EN 16304

Autres Certificats:

> TA-Luft selon VDI 2440/ ISO 15848-1
> SIL2 selon EN 61508
> Sécurité-feu selon EN 10497 / API 607 et API 6FA

DONNÉES DE FONCTIONNEMENT *1

Fluides:	> combustibles gazeux selon DESP 2014/68/EU > gaz des familles 1, 2 et 3 selon ISO 6976 > autres fluides gazeux
Pression de service:	Max. 20 bar(g)
Température de service:	-29 à 180 °C
Température ambiante:	-29 à 80 °C
Fluide de commande:	air comprimé, 4 à 8 bar(g), selon ISO 8573-1
Tension de commande:	230 V AC 50 Hz, 24 V DC
Puissance:	10.6 VA / 6.8 W
Classe de protection:	IP 65
Position de montage:	sans restriction
Lieu d'installation:	Intérieur / Extérieur

**1 données générales ; pour les données spécifiques à une vanne se référer à sa fiche technique.*

OPTION

> Fonction d'ouverture lente réglable avec ralentisseur hydraulique (type KVF-KVF/R)

> Fonction de régulation avec clapet spécifique et positionneur électropneumatique (type KVF-KVF/S)

REMARQUES

Selon les normes EN 12952/12953 et EN746, il est recommandé d'installer un filtre en amont des vannes de sectionnement. (ex. Kühme type SF / SFY)

sûre et fiable

Type KVF-KVF

Dispositif de double isolement et purge pour gaz
Commande électropneumatique

DN 15-50 / NPS ½" – 2" ANSI 150

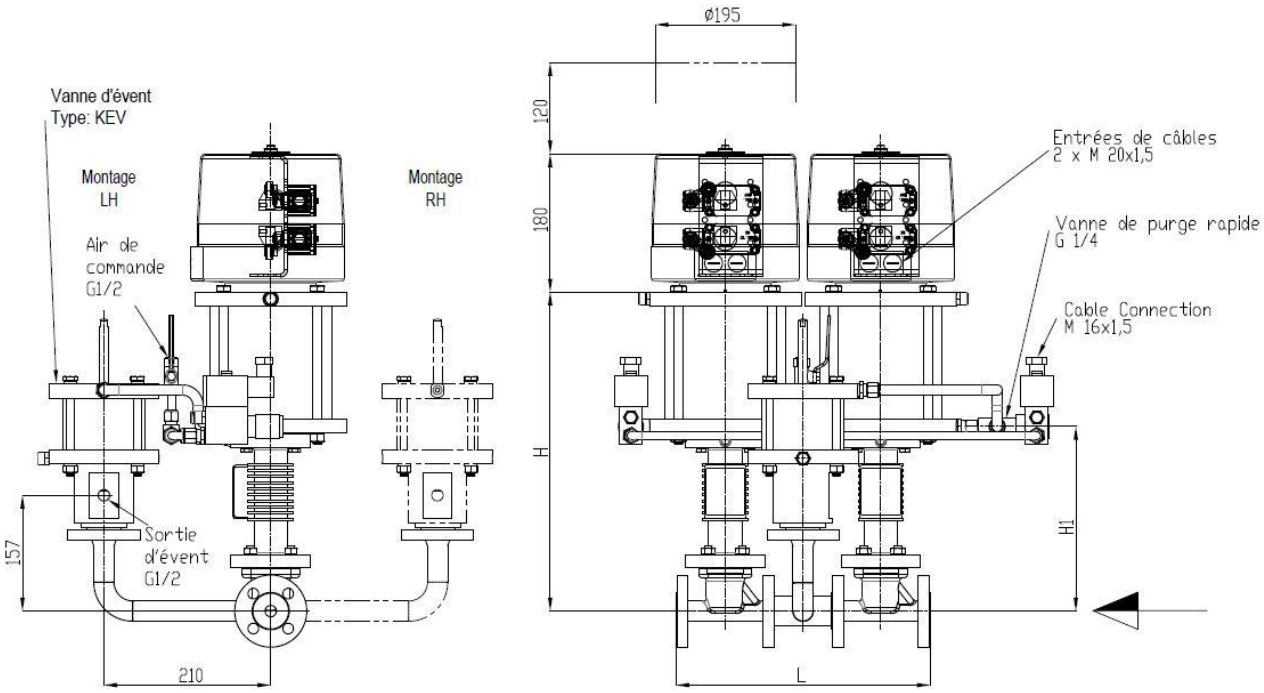

MATÉRIAUX*

Corps:	acier A 216 WCB
Siège de vanne:	inox avec revêtement dur
Pièces internes:	inox 1.4021
Joint de clapet:	PTFE
Soufflet d'étanchéité:	inox 1.4541
Actionneur à piston:	acier galvanisé
Corps d'actionneur:	aluminium

* Autres matériaux et accessoires sur demande.

ACCESSOIRES*

Quantité	Accessoires
1	Vanne de purge rapide
1	Électrovanne 3/2 à action directe, pression 0-8 bar
2	Contacts fin de course de type mécanique ou détecteur de proximité
1	Capot de protection transparent, pour les fins de course et l'indication visuelle de position

DIMENSIONS

ANSI	mm			kg
NPS	L	H	H1	Poids
½"	310	420	245	65
¾"	330	423	245	65
1"	330	426	250	70
1 ½ "	405	440	265	85
2"	480	420	235	100

Dimensions des brides selon ASME B16.5

PARAMÈTRES

Diamètre nominal NPS	½ "	¾"	1"	1 ½"	2"
Pression max. admissible (PS) en bar pour -29 à 50°C max. *	19	19	19	19	19
Pression max. admissible (PS) en bar pour 180 °C max. *	14	14	14	14	14
Class ANSI (lbs.)	150	150	150	150	150
Kvs – valeur en m³/h	4	7,1	11	27,9	44
Temps de fermeture	< 1 seconde				

* pour une pression d'air comprimé de 4 bar(g)