sûre et fiable

Type KVF-KVF

# Dispositif de double isolement et purge pour gaz
# Commande électropneumatique

Edition: 06.21
Sous réserve de modifications

## DOMAINES D'APPLICATION

- Ligne d'alimentation en gaz combustible pour chaudières vapeur selon les EN12952/12953
- Équipements thermiques industriels selon la norme EN 746
- Tuyauteries pour milieux gazeux dans tous les secteurs industriels

## AVANTAGES

- Temps de fermeture < 1 seconde
- Sécurité élevée grâce à une étanchéité parfaite
- Conception robuste pour fréquence de commutation importante
- Vanne haute performance à longue durée de vie
- Ensemble avec vanne d'évent intermédiaire intégrée

KVF-KVF.D.g.fr.21-06

sûre et fiable

Type KVF-KVF

# Dispositif de double isolement et purge pour gaz
# Commande électropneumatique

DN 15-50 PN 40

## APPLICATION

> Dispositif automatique d'arrêt d'urgence

> Ligne d'alimentation de brûleur

> sectionnement automatique de sécurité pour les réseaux de tuyauterie

## CARACTÉRISTIQUES TECHNIQUES

> Robinet à soupape avec soufflet, à simple siège et passage droit, selon DIN/EN

> Étanchéité d'axe par soufflet métallique, répondant aux normes TA-Luft et ISO, et comprenant un point de test en aval

> Joint de clapet remplaçable

> Guidage linéaire sans entretien

> Force d'étanchéité additionnelle obtenue par la pression du fluide appliquée sur le dessus du clapet

> Actionneur à piston avec ressort de rappel intégré

> Vanne d'évent intégrée pour purge intermédiaire

## CERTIFICATIONS

**Examen "UE de type" (module B)**
selon la directive DESP 2014/68/UE

**Examen "CE de type"**
selon le règlement pour les appareils à gaz UE/2016/426

**basés sur les normes harmonisées:**
EN 13611 / EN 161 / EN 16678 / EN 16304

**Autres Certificats:**

> TA-Luft selon VDI 2440/ ISO 15848-1

> SIL2 selon EN 61508

> Sécurité-feu selon EN 10497 / API 607 et API 6FA

## DONNÉES DE FONCTIONNEMENT *1

| | |
|---|---|
| **Fluides:** | > combustibles gazeux selon DESP 2014/68/EU<br>> gaz des familles 1, 2 et 3 selon ISO 6976<br>> autres fluides gazeux |
| **Pression de service:** | Max. 40 bar(g) |
| **Température de service:** | -29 à 180 °C |
| **Température ambiante:** | -29 à 80 °C |
| **Fluide de commande:** | air comprimé, 4 à 8 bar(g), selon ISO 8573-1 |
| **Tension de commande:** | 230 V AC 50 Hz, 24 V DC |
| **Puissance:** | 10.6 VA / 6.8 W |
| **Classe de protection:** | IP 65 |
| **Position de montage:** | sans restriction |
| **Lieu d'installation:** | Intérieur / Extérieur |

**1 données générales ; pour les données spécifiques à une vanne se référer à sa fiche technique.*

## OPTION

> Fonction d'ouverture lente réglable avec ralentisseur hydraulique (type KVF-KVF/R)

> Fonction de régulation avec clapet spécifique et positionneur électropneumatique (type KVF-KVF/S)

## REMARQUES

Selon les normes EN 12952/12953 et EN746, il est recommandé d'installer un filtre en amont des vannes de sectionnement. (ex. Kühme type SF / SFY)

sûre et fiable

Type KVF-KVF

# Dispositif de double isolement et purge pour gaz
# Commande électropneumatique

DN 15-50 PN 40

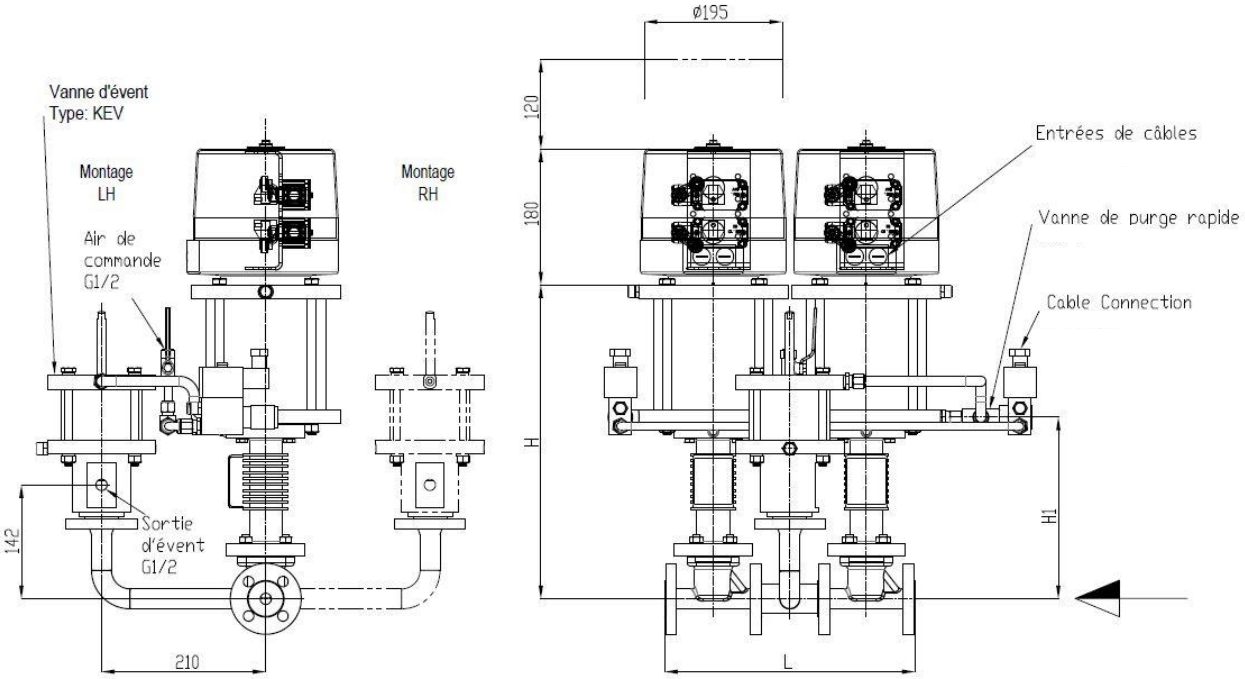


## MATÉRIAUX*

| | |
|---|---|
| **Corps:** | acier 1.0460 (P250GH) ou 1.0619 (GP240GH) |
| **Siège de vanne:** | inox avec revêtement dur |
| **Pièces internes:** | inox 1.4021 |
| **Joint de clapet:** | PTFE |
| **Soufflet d'étanchéité:** | inox 1.4541 |
| **Actionneur à piston:** | acier galvanisé |
| **Corps d'actionneur:** | aluminium |

* Autres matériaux et accessoires sur demande.

## ACCESSOIRES*

| Quantité | Accessoires |
|---|---|
| 1 | Vanne de purge rapide |
| 1 | Électrovanne 3/2 à action directe, pression 0-8 bar |
| 2 | Contacts fin de course de type mécanique ou détecteur de proximité |
| 1 | Capot de protection transparent, pour les fins de course et l'indication visuelle de position |

## DIMENSIONS

| | mm | | | kg |
|---|---|---|---|---|
| DN | L | H | H1 | Poids |
| 15 | 335 | 420 | 243 | 70 |
| 20 | 375 | 423 | 246 | 70 |
| 25 | 395 | 426 | 249 | 74 |
| 32 | 435 | 434 | 257 | 80 |
| 40 | 475 | 440 | 262 | 92 |
| 50 | 535 | 420 | 235 | 104 |

Dimensions des brides selon l'EN 1092-1/B1

## PARAMÈTRES

| Diamètre nominal DN | 15 | 20 | 25 | 32 | 40 | 50 |
|---|---|---|---|---|---|---|
| Pression max. admissible (PS) en bar pour 120 °C max. * | 40 | 40 | 40 | 40 | 40 | 40 |
| Pression max. admissible (PS) en bar pour 180 °C max. * | 35 | 35 | 35 | 35 | 35 | 35 |
| Pression max. admissible (PS) en bar pour -25 °C à -10 °C | 30 | 30 | 30 | 30 | 30 | 30 |
| Kvs – valeur en m³/h (P250GH) | 3 | 5,3 | 8,6 | 13 | 21 | 37,2 |
| Kvs – valeur en m³/h (GP240GH) | 5,3 | 7,2 | 12 | 16 | 28,5 | 43 |
| Temps de fermeture | < 1 seconde | | | | | |

* pour une pression d'air comprimé de 4 bar(g)