sicher und zuverlässig

Typ KVF

Schnellschlussventil für dampfförmige Medien
Elektro-pneumatisch gesteuert

Stand: 06.21
Änderungen vorbehalten

EINSATZBEREICH

> Rohrleitungssysteme für dampfförmige Medien in allen Industriebereichen

VORTEILE

> Schließzeit < 1 sec

> Sicherheit durch absolute Dichtheit

> Robuste Ausführung für hohe Schalthäufigkeit

> Hochleistungsventil mit langer Lebensdauer

KVF.D.d.d.21-06

sicher und zuverlässig

Typ KVF

Schnellschlussventil für dampfförmige Medien Elektro-pneumatisch gesteuert

DN 15-50 PN 40

ANWENDUNG

> Selbsttätig wirkende Sicherheitsabsperreinrichtung

> Automatisches Absperrventil in Rohrleitungssystemen

TECHNISCHE MERKMALE

> Einsitz-Durchgangsventil nach DIN/EN

> Spindelabdichtung nach TA-Luft, Edelstahlfaltenbalg mit nachgeschaltetem Lippenring und Prüfanschluss

> Austauschbare Ventilkegeldichtung

> Wartungsfreie Führungsbuchsen

> Durchfluss in Schließrichtung, zusätzliche Dichtkraft durch Betriebsdruck

> Kolbenantrieb mit integrierten Schließfedern

OPTION

> Hydraulische Öffnungsverzögerung sowie Anfahrregelkegel

> Schnellschlussventil kombiniert mit elektro-pneumatischer Mengenregelung

BETRIEBSDATEN (ALLGEMEIN)

Medien:	Dampf / Luft
Betriebsdruck:	Max. 40 bar g
Betriebstemperatur:	0 bis 400 °C
Umgebungstemperatur:	-25 bis 80 °C
Steuermedium:	4 bis 8 bar g Druckluft
Druckluftqualität:	nach DIN ISO 8573-1
Steuerspannung:	230 V, 50 Hz, 24 V DC
Leistung:	10,6 VA / 6,8 W
Schutzart:	IP 65
Einbaulage:	beliebig
Einbauort:	Kesselhaus/Freiluft

Die individuellen Betriebs- und Auslegungsdaten entnehmen Sie bitte dem Spezifikationsblatt aus dem Angebot!

WERKSTOFFE*

Gehäuse:	P250GH; GP240GH
Ventilsitz:	1.4009-aufgepanzert
Kegeldichtung:	Stahl
Faltenbalg:	1.4541
Ventilspindel:	1.4541
Antrieb:	Stahl/Aluminium
Dichtelemente:	Elastomer

sicher und zuverlässig

Typ KVF

Schnellschlussventil für dampfförmige Medien
Elektro-pneumatisch gesteuert

DN 15-50 PN 40

BAUMAßE

mm							kg
DN	L	D	H	H_1	H_2	H_3	Gew.
15	130	195	420	180	120	243	35
20	150	195	423	180	120	246	35
25	160	195	426	180	120	249	37
32	180	195	434	180	120	257	40
40	200	195	440	180	120	262	46
50	230	195	420	180	120	235	52
Flanschabmessung gemäß EN 1092-1/B1							

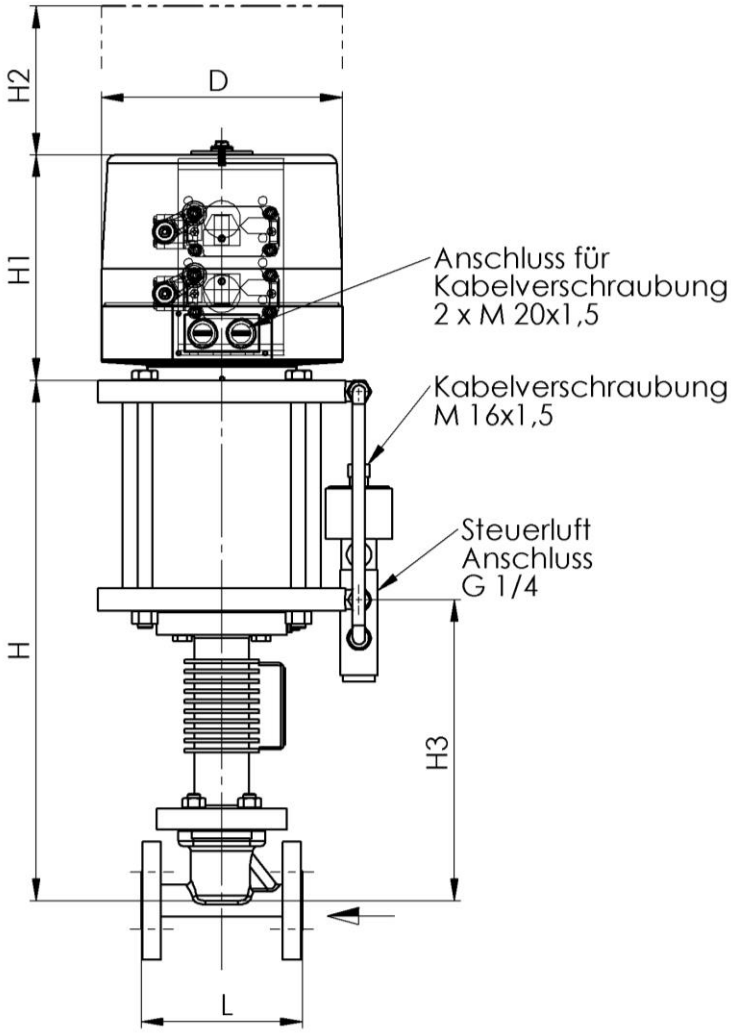

KENNGRÖßEN

Nennweite DN	15	20	25	32	40	50
Max. zul. Druck (PS) in bar g bei max. 400 °C	21	21	21	21	21	21
k_{vs} - Wert m³/h (max.) (P250GH)	3	5,3	8,6	13	21	37,2
k_{vs} - Wert m³/h (max.) (GP240GH)	5,3	7,2	12	16	28,5	43
Schließzeit	< 1 Sekunde					

ANBAUTEILE*

Stückzahl	Anbauteile
1	4/2-Wege-Magnetventil, direkt gesteuert, Druck 0 – 8 bar
2	Endlagenschalter als mechanischer Endschalter oder Näherungsinitiator
1	Schutzhaube, transparent, für Endlagenschalter und optische Stellungsanzeige

* Andere Werkstoffe und Anbauteile auf Anfrage.