sûre et fiable

Type KVF/S – La vanne Hybride innovante

Vanne de sectionnement & régulation pour liquides
Commande électropneumatique

Edition: 06.21
Sous reserve de modifications

DOMAINES D'APPLICATION

- Ligne d'alimentation en combustible liquide pour chaudières vapeur selon les EN12952/12953
- Equipements thermiques industriels selon la norme EN 746
- Tuyauteries pour combustibles liquides dans tous les secteurs industriels

AVANTAGES

- Temps de fermeture < 1 seconde
- Sécurité élevée grâce à une étanchéité parfaite
- Conception robuste pour fréquence de commutation importante
- Vanne haute performance à longue durée de vie
- Régulation précise

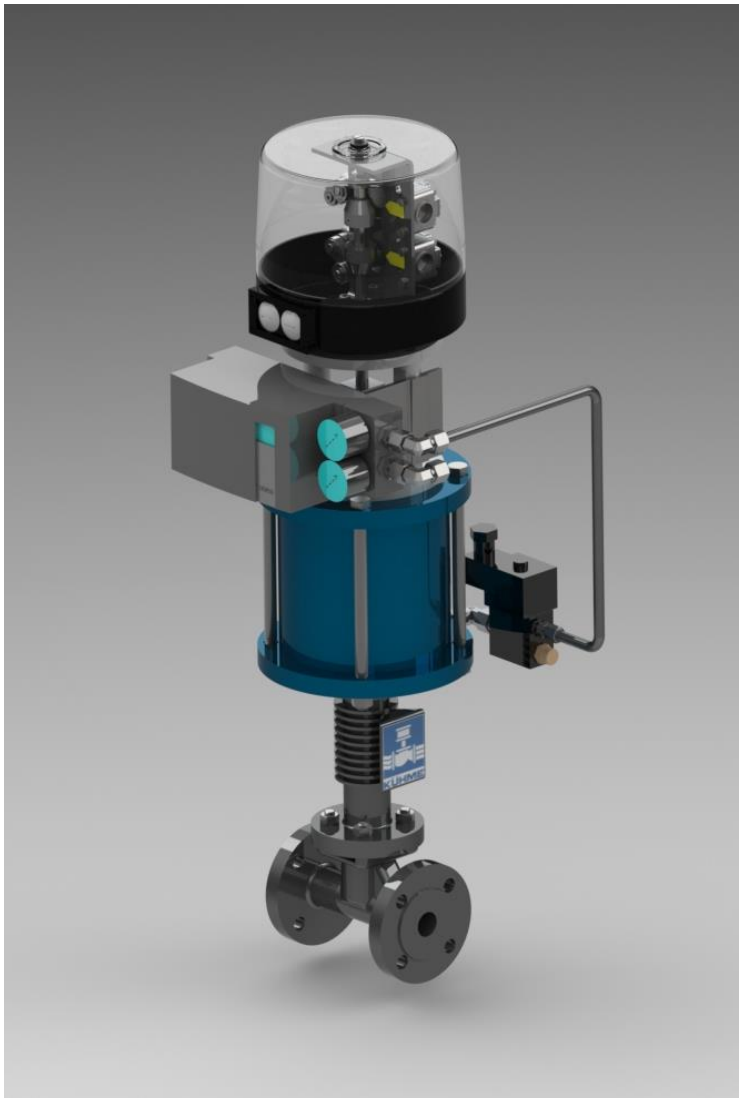

KVFS.D.f.fr.21-06

sûre et fiable

Type KVF/S

Vanne de sectionnement & régulation pour liquides
Commande électropneumatique

DN 15-50 PN 40

APPLICATION

- Vanne combinant les fonctions d'une vanne de sectionnement et d'une vanne de régulation
- Ligne d'alimentation de brûleur fioul
- Dispositif de contrôle et sécurité pour les réservoirs de pétrole

CARACTÉRISTIQUES TECHNIQUES

- Robinet à soupape, à simple siège et passage droit, selon DIN/EN
- Étanchéité d'axe par soufflet métallique, répondant aux normes TA-Luft et ISO, et comprenant un point de test en aval
- Joint de clapet remplaçable
- Guidage linéaire sans entretien
- Force d'étanchéité additionnelle obtenue par la pression du fluide appliquée sur le dessus du clapet
- Actionneur à piston avec ressort de rappel intégré
- Régulation souple et caractéristique de régulation intégrée
- Fonction de régulation réalisée par positionneur intelligent et clapet spécifique

CERTIFICATIONS

Examen "UE de type" (module B)
selon la directive DESP 2014/68/UE

basé sur la norme harmonisée:
EN ISO 23553-1

Autres Certificats:

- TA-Luft selon VDI 2440/ ISO 15848-1
- SIL2 selon EN 61508
- Sécurité-feu selon EN 10497 / API 607 et API 6FA

DONNÉES DE FONCTIONNEMENT *1

Fluides:	> combustibles liquides selon DESP 2014/68/EU > autres liquides
Pression de service:	Max. 40 bar(g)
Température de service:	-29 à 200 °C
Température ambiante:	-29 à 80 °C
Fluide de commande:	air comprimé, 4 à 8 bar(g), selon ISO 8573-1
Tension de commande:	230 V AC 50 Hz, 24 V DC
Puissance:	10.6 VA / 6.8 W
Classe de protection:	IP 65
Caractéristique : (régulation)	Linéaire / égal pourcentage
Position de montage:	sans restriction
Lieu d'installation:	Intérieur / Extérieur

**1 données générales ; pour les données spécifiques à une vanne se référer à sa fiche technique.*

OPTION

- Clapet de régulation de type parabolique, à cage perforée, ou spécifique pour l'application
- Vanne de régulation sans fonction de sectionnement

REMARQUES

Selon les normes EN 12952/12953 et EN746, il est recommandé d'installer un filtre en amont des vannes de sectionnement. (ex. Kühme type SF / SFY)

sûre et fiable

Type KVF/S

Vanne de sectionnement & régulation pour liquides
Commande électropneumatique

DN 15-50 PN 40

DIMENSIONS SELON DIN EN558-1

BRIDES SELON EN1092-1/B1 – PN40

	mm						kg
DN	L	D	H	H_1	H_2	H_3	Poids
15	130	195	620	180	120	243	35
20	150	195	623	180	120	246	35
25	160	195	626	180	120	249	37
32	180	195	634	180	120	257	40
40	200	195	640	180	120	262	46
50	230	195	620	180	120	235	52

Arcade pour le montage du positionneur selon DIN / IEC 534

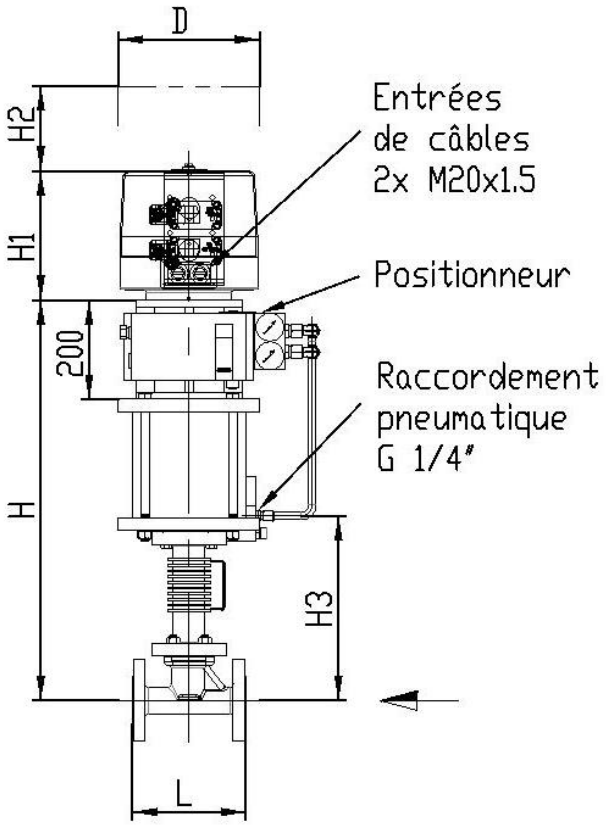

PARAMÈTRES

Diamètre nominal DN	15	20	25	32	40	50
Pression max. admissible (PS) en bar pour 120 °C max. *	40	40	40	40	40	40
Pression max. admissible (PS) en bar pour 200 °C max. *	33	33	33	33	33	33
Pression max. admissible (PS) en bar pour -29 °C à < -10 °C	30	30	30	30	30	30
Kvs –en m^3/h	"sur mesure"					
Temps de fermeture	< 1 seconde					

* pour une pression d'air comprimé de 4 bar(g)

ACCESSOIRES*

Quantité	Accessoires
1	Électrovanne 3/2 à action directe, pression 0 – 8 bar
2	Contacts fin de course de type mécanique ou détecteur de proximité
1	Capot de protection transparent, pour les fins de course et l'indication visuelle de position
1	Positionneur électropneumatique intelligent

MATÉRIAUX*

Corps:	acier 1.0460 (P250GH) ou 1.0619 (GP240GH)
Siège de vanne:	inox avec revêtement dur
Pièces internes:	inox 1.4021
Joint de clapet:	PTFE
Soufflet d'étanchéité:	inox 1.4541
Actionneur à piston:	acier galvanisé
Corps d'actionneur:	aluminium

* Autres matériaux et accessoires sur demande.