sûre et fiable

Customer's Choice
H2 ready
for Safety

Type KVF/S – La vanne Hybride innovante

Vanne de sectionnement et de régulation pour gaz
Commande électropneumatique

Edition: 06.21
Sous réserve de modifications

DOMAINES D'APPLICATION

- Ligne d'alimentation en gaz combustible pour chaudières vapeur selon les EN12952/12953
- Équipements thermiques industriels selon la norme EN 746
- Tuyauteries pour milieux gazeux dans tous les secteurs industriels

AVANTAGES

- Temps de fermeture < 1 seconde
- Sécurité élevée grâce à une étanchéité parfaite
- Conception robuste pour fréquence de commutation importante
- Vanne haute performance à longue durée de vie
- Fonction de régulation précise

KVFS.D.g.fr.21-06

sûre et fiable

Type KVF/S – La vanne Hybride innovante

Vanne de sectionnement et de régulation pour gaz
Commande électropneumatique

DN 15-50 PN 40

APPLICATION

> Dispositif automatique d'arrêt d'urgence
> Vanne d'arrêt de sécurité et vanne de régulation pour brûleur gaz
> Vanne de régulation

CARACTÉRISTIQUES TECHNIQUES

> Robinet à soupape avec soufflet, à simple siège et passage droit, selon DIN/EN
> Étanchéité d'axe par soufflet métallique, répondant aux normes TA-Luft et ISO, et comprenant un point de test en aval
> Joint de clapet remplaçable
> Guidage linéaire sans entretien
> Force d'étanchéité additionnelle obtenue par la pression du fluide appliquée sur le dessus du clapet
> Actionneur à piston avec ressort de rappel intégré
> Association d'une régulation électropneumatique et d'une commande à fermeture rapide

CERTIFICATIONS

Examen "UE de type" (module B)
selon la directive DESP 2014/68/UE

Examen "CE de type"
selon la directive des appareils à gaz 2009/142/CE

basés sur les normes harmonisées:
EN 13611 / EN 161 / EN 16678

Autres Certificats:

> TA-Luft selon VDI 2440/ ISO 15848-1
> SIL2 selon EN 61508
> Sécurité-feu selon EN 10497 / API 607

DONNÉES DE FONCTIONNEMENT *1

Fluides:	> combustibles gazeux selon DESP 2014/68/EU > gaz des familles 1, 2 et 3 selon ISO 6976 > autres fluides gazeux
Pression de service:	Max. 40 bar(g)
Température de service:	-29 à 200 °C
Température ambiante:	-29 à 80 °C
Fluide de commande:	air comprimé, 4 à 8 bar(g), selon ISO 8573-1
Tension de commande:	230 V AC 50 Hz, 24 V DC
Puissance:	10.6 VA / 6.8 W
Classe de protection:	IP 65
Position de montage:	sans restriction
Lieu d'installation:	Intérieur / Extérieur

**1 données générales ; pour les données spécifiques à une vanne se référer à sa fiche technique.*

OPTION

> Clapet de régulation disponible en versions : parabolique, à cylindre multi-trous ou à fente
> Fonction de régulation uniquement (retrait de l'électrovanne 3/2)

REMARQUES

Selon les normes EN 12952/12953 et EN746, il est recommandé d'installer un filtre en amont des vannes de sectionnement. (ex. Kühme type SF / SFY)

sûre et fiable

Type KVF/S – La vanne Hybride innovante

Vanne de sectionnement et de régulation pour gaz
Commande électropneumatique

DN 15-50 PN 40

DIMENSIONS SELON DIN EN558-1

BRIDES SELON EN1092-1/B1 – PN40

	mm						kg
DN	L	D	H	H_1	H_2	H_3	Poids
15	130	195	600	180	120	243	35
20	150	195	600	180	120	246	35
25	160	195	600	180	120	249	37
32	180	195	610	180	120	257	40
40	200	195	620	180	120	262	46
50	230	195	620	180	120	235	52

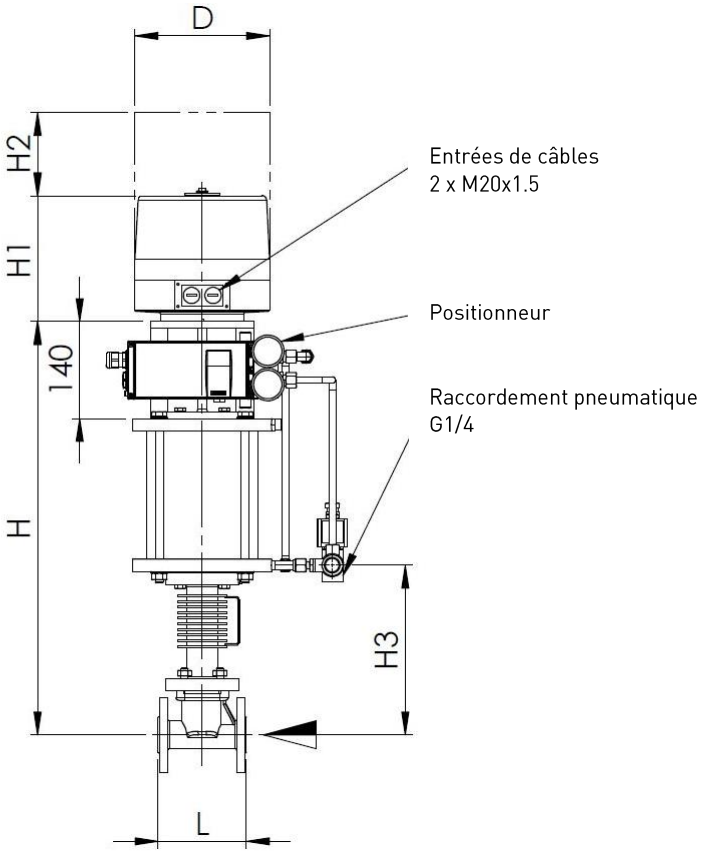

PARAMÈTRES

Diamètre nominal DN	15	20	25	32	40	50
Pression max. admissible (PS) en bar pour 120 °C max. *	40	40	40	40	40	40
Pression max. admissible (PS) en bar pour 200 °C max. *	33	33	33	33	33	33
Pression max. admissible (PS) en bar pour -29 °C à < -10 °C	30	30	30	30	30	30
Max Kvs – valeur en m^3/h	5,3	7,2	12	16	28,5	43
Temps de fermeture	< 1 seconde					

* pour une pression d'air comprimé de 4 bar(g)

ACCESSOIRES*

Quantité	Accessoires
1	Vanne de purge rapide
1	Électrovanne 3/2 à action directe
1	Positionneur électropneumatique
2	Contacts fin de course mécanique ou détecteur de proximité
1	Capot de protection transparent, pour les fins de course et l'indication visuelle de position

MATÉRIAUX*

Corps:	acier 1.0619 (GP240GH)
Siège de vanne:	inox avec revêtement dur
Pièces internes:	inox 1.4021
Joint de clapet:	PTFE
Soufflet d'étanchéité:	inox 1.4541
Actionneur à piston:	acier galvanisé
Corps d'actionneur:	aluminium

* Autres matériaux et accessoires sur demande.