sicher und zuverlässig

praxiserprobt ★★★★★ H_2 ready und bewährt

Typ KVH-KVH

Doppelabsperrung für gasförmige Medien Elektro-pneumatisch gesteuert

Stand: 06.21
Änderungen vorbehalten

EINSATZBEREICH

- Gasfeuerungen an Dampfkesseln nach DIN EN12952/12953
- Industrielle Thermoprozessanlagen nach DIN EN 746
- Rohrleitungssysteme für Gasförmige Medien in allen Industriebereichen

VORTEILE

- Schließzeit < 1 sec
- Sicherheit durch absolute Dichtheit
- Robuste Ausführung für hohe Schalthäufigkeit
- Hochleistungsventil mit langer Lebensdauer
- Integrierte Zwischenentlüftung

KVH-KVH.D.g.d.21-06

sicher und zuverlässig

Typ KVH-KVH

Doppelabsperrung für gasförmige Medien
Elektro-pneumatisch gesteuert

DN 65-300 PN 40

ANWENDUNG

- Selbsttätig wirkende Sicherheitsabsperreinrichtung
- In Gasleitungen vor Brenner nach DIN EN 12952/12953
- Absperrvorrichtung für Gasbrenner
- Automatisches Absperrventil in Rohrleitungssystemen

TECHNISCHE MERKMALE

- Einsitz-Durchgangsventil nach DIN/EN
- Spindelabdichtung nach TA-Luft, Automatik-Dichtsatz und Prüfanschluss
- Austauschbare Ventilkegeldichtung
- Wartungsfreie Führungsbuchsen
- Druckentlasteter Kegel für höhere Betriebsdrücke
- Kolbenantrieb mit integrierten Schließfedern
- Integrierter Anschluss für Zwischenentlüftung

PRÜFUNG UND ZULASSUNG

EG-Baumusterprüfung (Modul B)
nach Richtlinie 2014/68/EU

auf Grundlagen:
DIN EN 13611 / DIN EN 161 / DIN EN 16678 / DIN EN 16304

Zertifizierungen:

- TA-Luft
  DIN EN ISO 15848-1
  VDI 2440
- SIL2 / EN 61508
- Fire-safe
  DIN EN ISO 10497 / API 607

BETRIEBSDATEN (ALLGEMEIN)

Medien:	> Gasförmige Brennstoffe nach DGRL 2014/68/EU > Brennbare Gase nach G260; 1., 2. und 3. Gasfamilie > weitere gasförmige Medien
Betriebsdruck:	Max. 40 bar g
Betriebstemperatur:	-29 bis 180 °C
Umgebungstemperatur:	-29 bis 80 °C
Steuermedium:	4 bis 8 bar g Druckluft
Druckluftqualität:	nach DIN ISO 8573-1
Steuerspannung:	230 V, 50 Hz, 24 V DC
Leistung:	10,6 VA / 6,8 W
Schutzart:	IP 65
Einbaulage:	beliebig
Einbauort:	Kesselhaus/Freiluft

Die individuellen Betriebs- und Auslegungsdaten entnehmen Sie bitte dem Spezifikationsblatt aus dem Angebot!

OPTION

- Hydraulische Öffnungsverzögerung sowie Anfahrregelkegel
- Schnellschlussventil kombiniert mit elektro-pneumatischer Mengenregelung

HINWEIS

Gem. DIN EN 12952/12953 sind Schmutzfänger vor Doppelabsperrungen erforderlich. (Kühme SF/ SFY)

sicher und zuverlässig

Typ KVH-KVH

Doppelabsperrung für gasförmige Medien
Elektro-pneumatisch gesteuert

DN 65-300 PN 40

TYP A

Zwischenentlüftung linke/rechte Anordnung

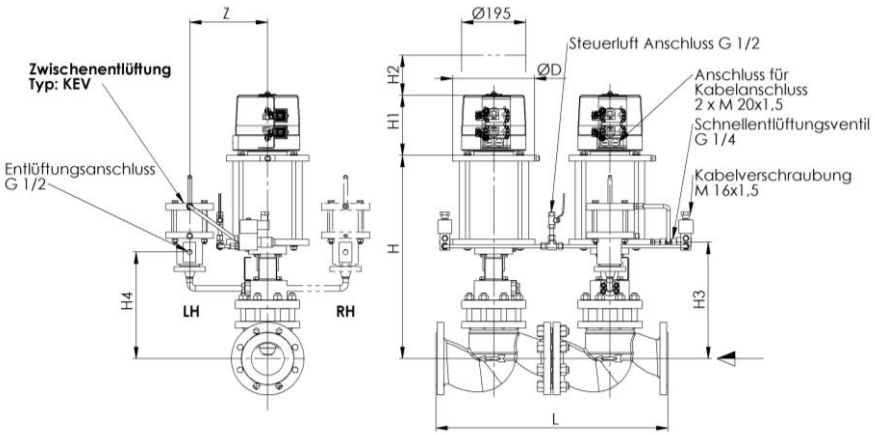

TYP B

Zwischenentlüftung kompakte Anordnung

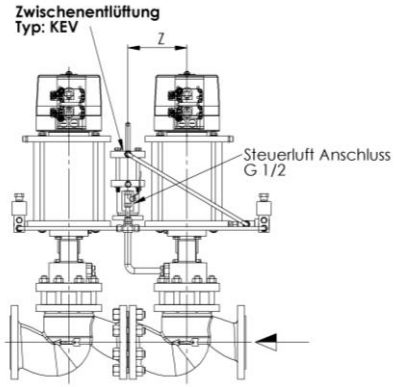

BAUMAßE

	mm								kg
DN	L	H	H_1	H_2	H_3	H_4	Z	Anordnung	Gew.
65	580	590	180	120	350	255	240	A	130
80	620	615	180	120	352	265	250	A	150
100	700	615	180	120	352	315	235	A	170
125	800	660	250	180	400	335	235	A	210
150	960	700	250	180	400	367	300	A	330
200	1200	750	250	180	415	425	300	B	355
250	1460	870	250	180	535	490	315	B	595
300	1700	890	250	180	565	525	315	B	925

Flanschabmessung gemäß EN 1092-1/B1

WERKSTOFFE*

Gehäuse:	GP240GH
Ventilsitz:	1.4551-aufgepanzert
Kegeldichtung:	Elastomer
Ventilspindel:	1.4021
Antrieb:	Stahl/Aluminium
Dichtelemente:	Elastomer

* Andere Werkstoffe und Anbauteile auf Anfrage.

ANBAUTEILE*

Stückzahl	Anbauteile
2	Schnellentlüftungsventil
2	3/2-Wege-Magnetventil, direkt gesteuert, Druck 0 bis 8 bar
4	Endlagenschalter als mechanischer Endschalter oder Näherungsinitiator
2	Schutzhaube, transparent, für Endlagenschalter und optische Stellungsanzeige

KENNGRÖßEN

Nennweite DN	65	80	100	125	150	200	250	300
Max. zul. Druck (PS) in bar g bei max. 120 °C	40	40	40	40	40	40	40	40
Max. zul. Druck (PS) in bar g bei max. 180 °C	35	35	35	35	35	35	35	35
k_{vs} - Wert m³/h (max.)	75	105	170	270	405	675	1090	1460
Schließzeit	< 1 Sekunde							