sûre et fiable

Type KVH-KVH

Dispositif de double isolement et purge pour gaz
Commande électropneumatique

Edition: 06.21
Sous réserve de modifications

DOMAINES D'APPLICATION

- Ligne d'alimentation en combustibles pour turbine à gaz
- Ligne d'alimentation en gaz combustible pour chaudières vapeur selon les EN12952/12953
- Équipements thermiques industriels selon la norme EN 746
- Tuyauteries pour milieux gazeux dans tous les secteurs industriels

AVANTAGES

- Temps de fermeture < 1 seconde
- Sécurité élevée grâce à une étanchéité parfaite
- Conception robuste pour fréquence de commutation importante
- Vanne haute performance à longue durée de vie
- Vanne d'évent intégrée

KVH-KVH.D.g.fr.21-06

sûre et fiable

Type KVH-KVH

Dispositif de double isolement et purge pour gaz
Commande électropneumatique

DN 65-300 **PN 40**

APPLICATION

> Dispositif automatique d'arrêt d'urgence

> Dispositif de double isolement avec purge ("Double block and bleed") pour brûleur ou turbine à gaz

> Clé de sécurité" sur les réseaux de tuyauterie

CARACTÉRISTIQUES TECHNIQUES

> Robinet à soupape, à simple siège et passage droit selon DIN/EN

> Étanchéité d'axe par garniture mécanique, répondant aux normes TA-Luft et ISO, et comprenant un point de test en aval

> Joint de clapet remplaçable

> Guidage linéaire sans entretien

> Clapet équilibré permettant des pressions de service importantes

> Actionneur à piston avec ressort de rappel intégré

> Vanne d'évent intégrée pour purge intermédiaire

CERTIFICATIONS

Examen "UE de type" (module B)
selon la directive DESP 2014/68/UE

basés sur les normes harmonisées:
EN 13611 / EN 161 / EN 16678 / EN 16304

Autres Certificats:

> TA-Luft selon VDI 2440/ ISO 15848-1

> SIL2 selon EN 61508

> Sécurité-feu selon EN 10497 / API 607

DONNÉES DE FONCTIONNEMENT *1

Fluides:	> combustibles gazeux selon DESP 2014/68/EU > gaz des familles 1, 2 et 3 selon ISO 6976 > autres fluides gazeux
Pression de service:	Max. 40 bar(g)
Température de service:	-29 à 180 °C
Température ambiante:	-29 à 80 °C
Fluide de commande:	air comprimé, 4 à 8 bar(g), selon ISO 8573-1
Tension de commande:	230 V AC 50 Hz, 24 V DC
Puissance:	10.6 VA / 6.8 W
Classe de protection:	IP 65
Position de montage:	sans restriction
Lieu d'installation:	Intérieur / Extérieur

**1 données générales ; pour les données spécifiques à une vanne se référer à sa fiche technique.*

OPTION

> Fonction d'ouverture lente réglable avec ralentisseur hydraulique (type KVH-KVH/R)

> Fonction de régulation avec clapet spécifique et positionneur électropneumatique (type KVH-KVH/S)

REMARQUES

Selon les normes EN 12952/12953 et EN746, il est recommandé d'installer un filtre en amont des vannes de sectionnement. (ex. Kühme type SF / SFY)

sûre et fiable

Type KVH-KVH

Dispositif de double isolement et purge pour gaz
Commande électropneumatique

DN 65-300 **PN 40**

TYPE A

Position de la vanne d'évent à gauche (LH) ou à droite (RH)

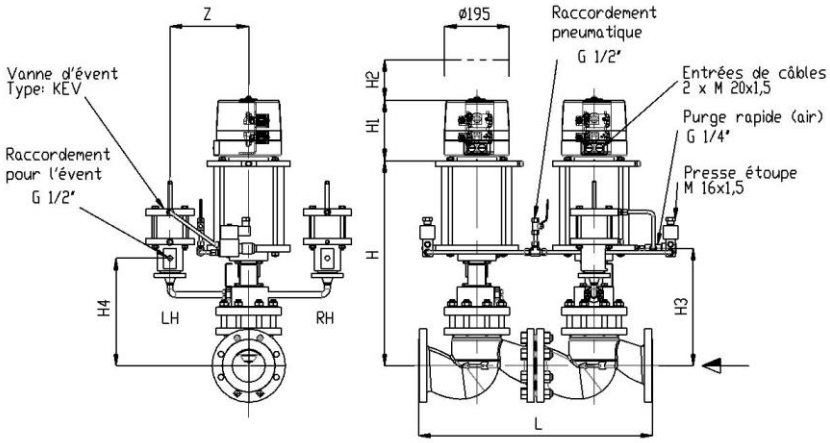

TYPE B

Disposition de l'évent en version compacte

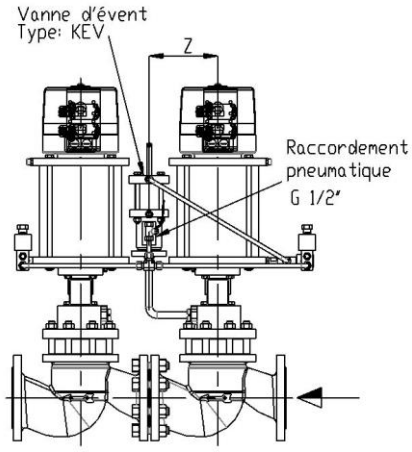

DIMENSIONS

	mm								kg
DN	L	H	H_1	H_2	H_3	H_4	Z	Position type	Poids
65	580	590	180	120	350	255	240	A	125
80	620	615	180	120	352	265	250	A	145
100	700	615	180	120	352	315	235	A	165
125	800	660	250	180	400	335	235	A	205
150	960	700	250	180	400	367	300	A	325
200	1200	750	250	180	415	425	300	B	355
250	1460	870	250	180	535	490	315	B	595
300	1700	890	250	180	565	525	315	B	925

Dimensions des brides selon l'EN1092-1/B1

MATÉRIAUX*

Corps:	acier 1.0619+N (GP240GH)
Siège de vanne:	inox avec revêtement dur
Joint de clapet:	élastomère
Garniture mécanique:	PTFE / graphite
Axe de vanne:	inox 1.4021
Actionneur à piston:	acier galvanisé
Joint de piston:	élastomère
Corps d'actionneur:	aluminium

* Autres matériaux et accessoires sur demande.

ACCESSOIRES*

Quantité	Accessoires
2	Vanne de purge rapide (air)
2	Électrovanne 3/2 à action directe, pression 0 – 8 bar
4	Contacts fin de course de type mécanique ou détecteur de proximité
2	Capot de protection transparent, pour les fins de course et l'indication visuelle de position

PARAMÈTRES

Diamètre nominal DN	65	80	100	125	150	200	250	300
Pression max. (PS) en bar(g) à 120 °C *	40	40	40	40	40	40	40	40
Pression max. (PS) en bar(g) à 180 °C *	35	35	35	35	35	35	35	35
Kvs - value m^3/h	75	105	170	270	405	675	1090	1460
Temps de fermeture	< 1 seconde							

* pour une pression d'air comprimé de 4 bar(g)