sicher und zuverlässig

praxiserprobt ★★★★★ H_2 ready und bewährt

Typ KVH

Schnellschlussventil für gasförmige Medien
Elektro-pneumatisch gesteuert

Stand: 06.21
Änderungen vorbehalten

EINSATZBEREICH

- Gasfeuerungen an Dampfkesseln nach DIN EN12952/12953
- Industrielle Thermoprozessanlagen nach DIN EN 746
- Rohrleitungssysteme für gasförmige Medien in allen Industriebereichen

VORTEILE

- Schließzeit < 1 sec
- Sicherheit durch absolute Dichtheit
- Robuste Ausführung für hohe Schalthäufigkeit
- Hochleistungsventil mit langer Lebensdauer

KVH.D.g.d.21-06

sicher und zuverlässig

Typ KVH

Schnellschlussventil für gasförmige Medien
Elektro-pneumatisch gesteuert

DN 65-300 PN 40

ANWENDUNG

- Selbsttätig wirkende Sicherheitsabsperreinrichtung
- In Gasleitungen vor Brenner nach DIN EN 12952/12953
- Absperrvorrichtung für Gasbrenner
- Automatisches Absperrventil in Rohrleitungssystemen

TECHNISCHE MERKMALE

- Einfachsitz-Durchgangsventil nach DIN/EN
- Spindelabdichtung nach TA-Luft, Automatik-Dichtsatz und Prüfanschluss
- Austauschbare Ventilkegeldichtung
- Wartungsfreie Führungsbuchsen
- Druckentlasteter Kegel für höhere Betriebsdrücke
- Kolbenantrieb mit integrierten Schließfedern

PRÜFUNG UND ZULASSUNG

EG-Baumusterprüfung (Modul B)
nach Richtlinie 2014/68/EU

auf Grundlagen:
DIN EN 13611 / DIN EN 161 / DIN EN 16678

Zertifizierungen:

- TA-Luft
  DIN EN ISO 15848-1
  VDI 2440
- SIL2 / EN 61508
- Fire-safe
  DIN EN ISO 10497 / API 607

BETRIEBSDATEN (ALLGEMEIN)

Medien:	> Gasförmige Brennstoffe nach DGRL 2014/68/EU > Brennbare Gase nach G260; 1., 2. und 3. Gasfamilie > weitere gasförmige Medien
Betriebsdruck:	Max. 40 bar g
Betriebstemperatur:	-29 bis +180 °C
Umgebungstemperatur:	-29 bis +80 °C
Steuermedium:	4 bis 8 bar g Druckluft
Druckluftqualität:	nach DIN ISO 8573-1
Steuerspannung:	230 V, 50 Hz, 24 V DC
Leistung:	10,6 VA / 6,8 W
Schutzart:	IP 65
Einbaulage:	beliebig
Einbauort:	Kesselhaus/Freiluft

Die individuellen Betriebs- und Auslegungsdaten entnehmen Sie bitte dem Spezifikationsblatt aus dem Angebot!

OPTION

- Hydraulische Öffnungsverzögerung sowie Anfahrregelkegel
- Schnellschlussventil kombiniert mit elektro-pneumatischer Mengenregelung

HINWEIS

Gem. DIN EN 12952/12953 sind Schmutzfänger vor dem Schnellschlussventil erforderlich. (Kühme SF/ SFY)

sicher und zuverlässig

Typ KVH

Schnellschlussventil für gasförmige Medien
Elektro-pneumatisch gesteuert

DN 65-300 PN 40

BAUMAßE

mm							kg
DN	L	D	H	H_1	H_2	H_3	Gew.
65	290	195	590	180	120	350	62
80	310	195	615	180	120	352	70
100	350	195	615	180	120	352	82
125	400	195	660	250	180	400	100
150	480	195	700	250	180	400	160
200	600	195	750	250	180	415	170
250	730	195	870	250	180	535	290
300	850	195	890	250	180	565	450
Flanschabmessung gemäß EN 1092-1/B1							

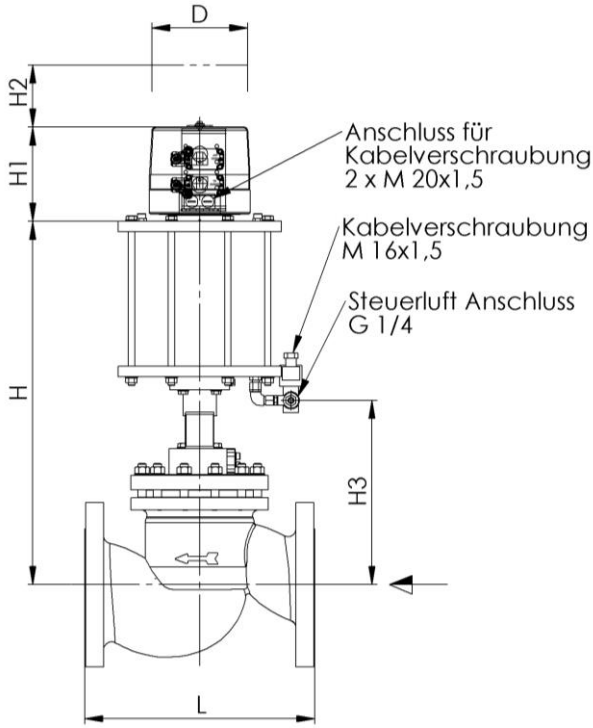

KENNGRÖßEN

Nennweite DN	65	80	100	125	150	200	250	300
Max. zul. Druck (PS) in bar g bei max. 120 °C	40	40	40	40	40	40	40	40
Max. zul. Druck (PS) in bar g bei max. 180 °C	35	35	35	35	35	35	35	35
k_{vs} - Wert m^3/h (max.)	75	105	170	270	405	675	1090	1460
Schließzeit	< 1 Sekunde							

WERKSTOFFE*

Gehäuse:	GP240GH
Ventilsitz:	1.4551-aufgepanzert
Kegeldichtung:	Elastomer
Ventilspindel:	1.4021
Antrieb:	Stahl/Aluminium
Dichtelemente:	Elastomer

ANBAUTEILE*

Stückzahl	Anbauteile
1	Schnellentlüftungsventil
1	3/2-Wege-Magnetventil, direkt gesteuert, Druck 0 - 8 bar
2	Endlagenschalter als mechanischer Endschalter oder Näherungsinitiator
1	Schutzhaube, transparent, für Endlagenschalter und optische Stellungsanzeige

* Andere Werkstoffe und Anbauteile auf Anfrage.