sûre et fiable

Type PKIII

Vanne d'isolement à 3 leviers, simple siège, pour gaz
Commande électropneumatique

Edition: 06.21
Sous réserve de modifications

DOMAINES D'APPLICATION

> Ligne d'alimentation en gaz combustible pour chaudières vapeur selon les EN12952/12953

> Équipements thermiques industriels selon la norme EN 746

> Tuyauteries pour combustibles gazeux dans tous les secteurs industriels

AVANTAGES

> Temps de fermeture < 3 secondes

> Sécurité garantie par un système d'étanchéité à joint souple (Classe A selon l'EN 12266-1)

> Amortisseur à la fermeture pour réduire les à-coups de pression dans la tuyauterie

> Conception robuste pour fréquence de commutation importante

> Vanne haute performance à longue durée de vie

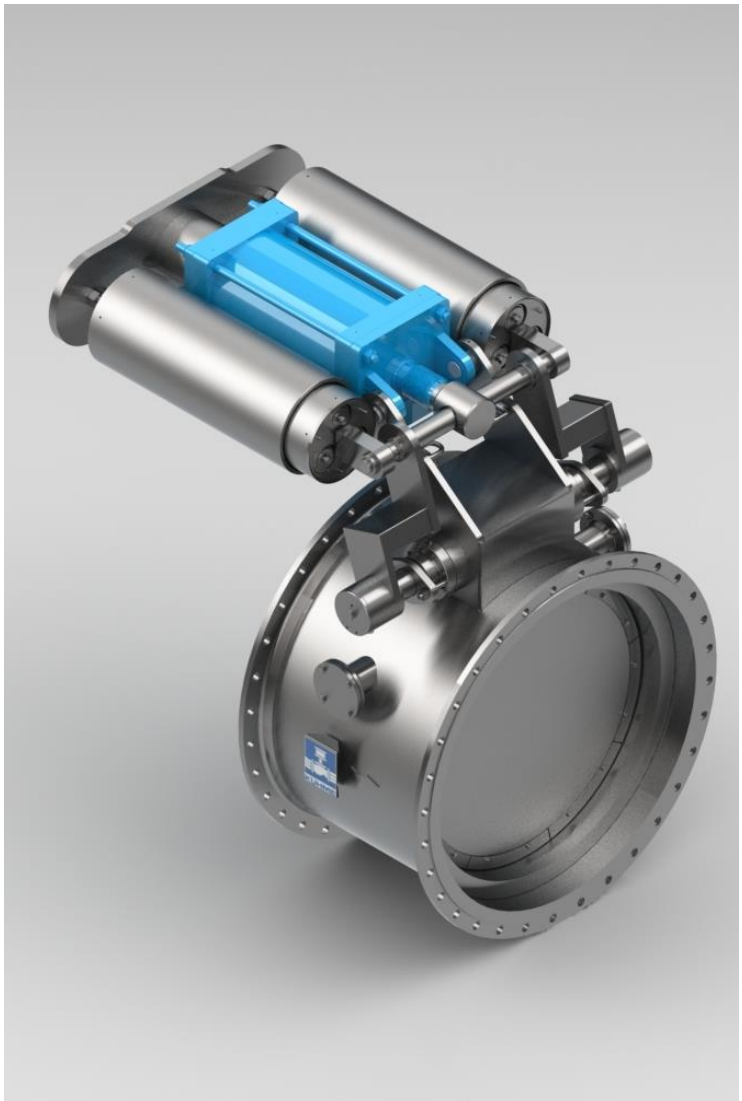

PKIII.D.g.fr.21-06

sûre et fiable

Type PKIII

Vanne d'isolement à 3 leviers, simple siège, pour gaz
Commande électropneumatique

DN 300-3000 PN 2,5-16

APPLICATION

> Dispositif automatique d'arrêt d'urgence
> Vanne d'arrêt de sécurité pour brûleur gaz
> Vanne automatique de sectionnement sur les réseaux de tuyauterie

CARACTÉRISTIQUES TECHNIQUES

> Vanne à clapet à simple siège, selon DIN/EN
> Fabrication mécano-soudée du corps et du disque
> Bague de siège en inox
> Double étanchéité d'axe par joint torique avec point de test
> Force d'étanchéité additionnelle obtenue par la pression du fluide appliquée sur le disque
> Actionneur à piston avec ressort de rappel intégré
> Paliers lisses sans entretien à base de téflon
> Disque avec protection anti-écrasement du joint
> Fermeture du disque avec joint parallèle au siège
> Cinématique spécifique liée au système à 3 leviers
> Ralentisseur hydraulique à la fermeture

CERTIFICATIONS

Examen "UE de type" (module B)
selon la directive DESP 2014/68/UE

Examen "CE de type"
avec numéro d'identification produit
selon la directive gaz 2009/142/CE (jusqu'à DN1600)

Basés sur les normes harmonisées :
EN 13611 / EN 161

Autres Certificats : > SIL2 selon EN 61508

DONNÉES DE FONCTIONNEMENT *1

Fluides:	> combustibles gazeux selon DESP 2014/68/EU > gaz des familles 1, 2 et 3 selon ISO 6976 > autres fluides gazeux
Pression de service:	Max. 2,5 bar(g) < DN 700 (statique) Max. 1 bar(g) > DN 800 (statique)
Température de service:	-25 à 300 °C
Température ambiante:	-25 à 80 °C
Fluide de commande:	air comprimé, 4 à 8 bar(g), selon ISO 8573-1
Tension de commande:	230 V AC 50 Hz, 24 V CC
Puissance:	10.6 VA / 6.8 W
Classe de protection:	IP 65
Position de montage:	sans restriction
Lieu d'installation:	Intérieur / Extérieur

**1 données générales ; pour les données spécifiques à une vanne se référer à sa fiche technique.*

TEMPS DE FERMETURE

Temps de fermeture			
Course (%)	DN250 à 500	DN600 à 1300	DN > 1300
90%	< 1 s	< 1 s	< 4 s
100%	< 2 s	< 3 s	< 6 s

OPTION

> Fermeture par contrepoids
> Actionneur monté latéralement
> Collecteur de poussière

Vanne d'isolement à 3 leviers, simple siège, pour gaz
Commande électropneumatique

DN 300-3000 PN 2,5-16

FONCTIONNEMENT

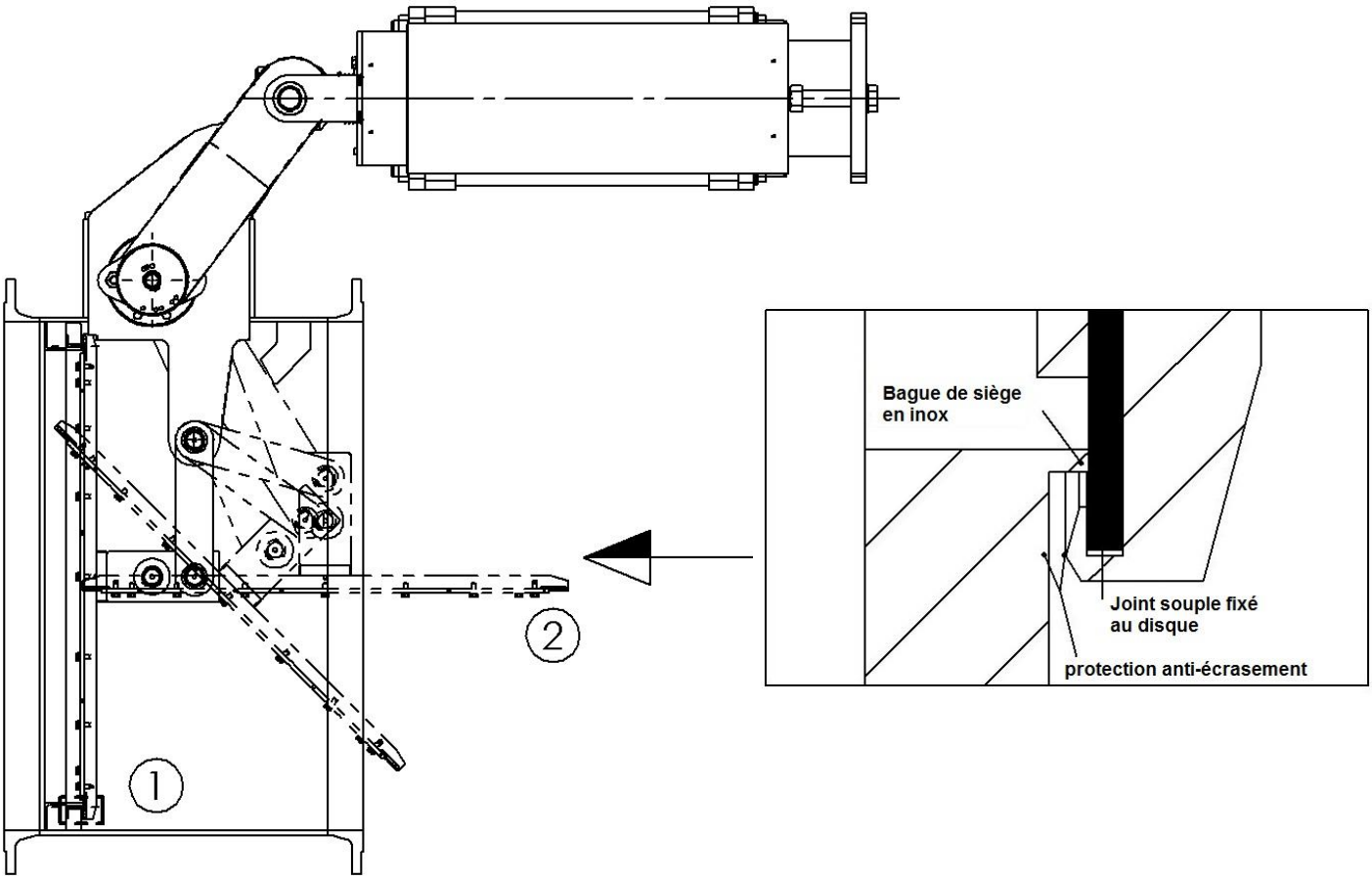

OUVERTURE

En position de repos (1), le clapet est fermé par la force des ressorts de rappel de l'actionneur. En activant l'électrovanne 3/2, l'air comprimé est admis dans l'actionneur pneumatique. Le clapet s'ouvre alors contre la force des ressorts de l'actionneur et contre la force générée par la pression du gaz sur le d, pour libérer complètement le passage. Lors du processus d'ouverture, la rotation de l'arbre d'entrainement déplace dans un premier temps le clapet parallèlement au siège. En position ouverte (2), le clapet se retrouve parallèle à l'axe du corps de vanne.

FERMETURE

En cas de coupure de courant ou de perte de l'alimentation pneumatique, le volume d'air comprimé situé dans l'actionneur est évacué par la vanne de purge rapide. Le clapet est alors fermé grâce à l'énergie stockée dans les ressorts de l'actionneur. Lors de la fermeture, le clapet termine sa course parallèlement au siège. Cela permet d'obtenir une étanchéité optimale et durable.

Type PKIII

Vanne d'isolement à 3 leviers, simple siège, pour gaz
Commande électropneumatique

DN 300-3000 PN 2,5-16

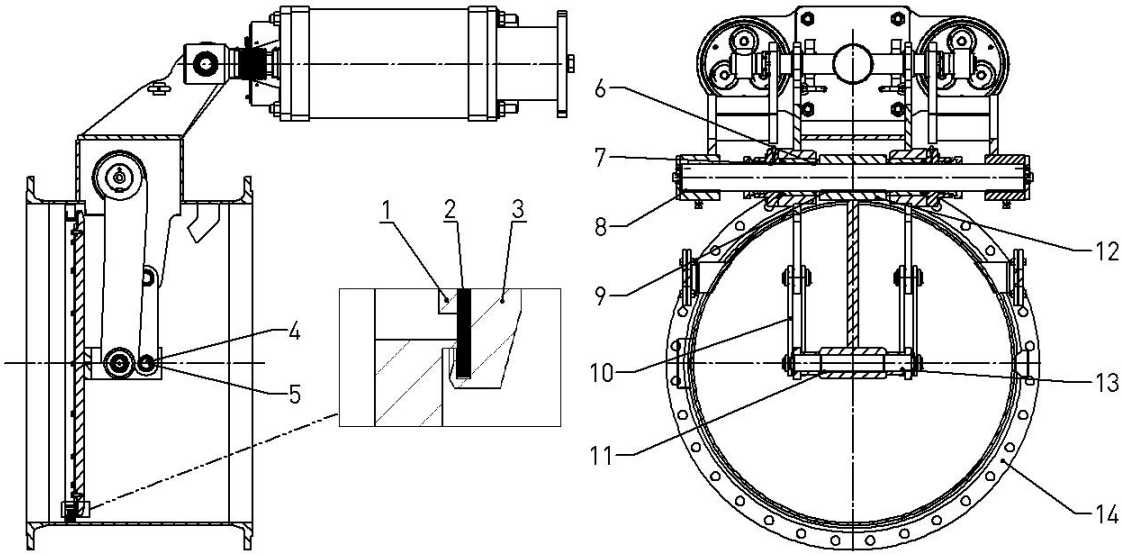

	1	Bague de serrage	*	5	Palier lisse		9	Clavette	13	Clavette
*	2	Joint de clapet	*	6	Joint torique		10	Levier de direction	14	Corps
	3	Disque du clapet	*	7	Joint torique	*	11	Joint torique		
	4	Boulon de guidage	*	8	Palier lisse		12	Levier médian		

* Pièces de rechange

Vanne d'isolement à 3 leviers, simple siège, pour gaz
Commande électropneumatique

DN 300-3000 PN 2,5-16

SCHEMA DE L'AIR DE COMMANDE

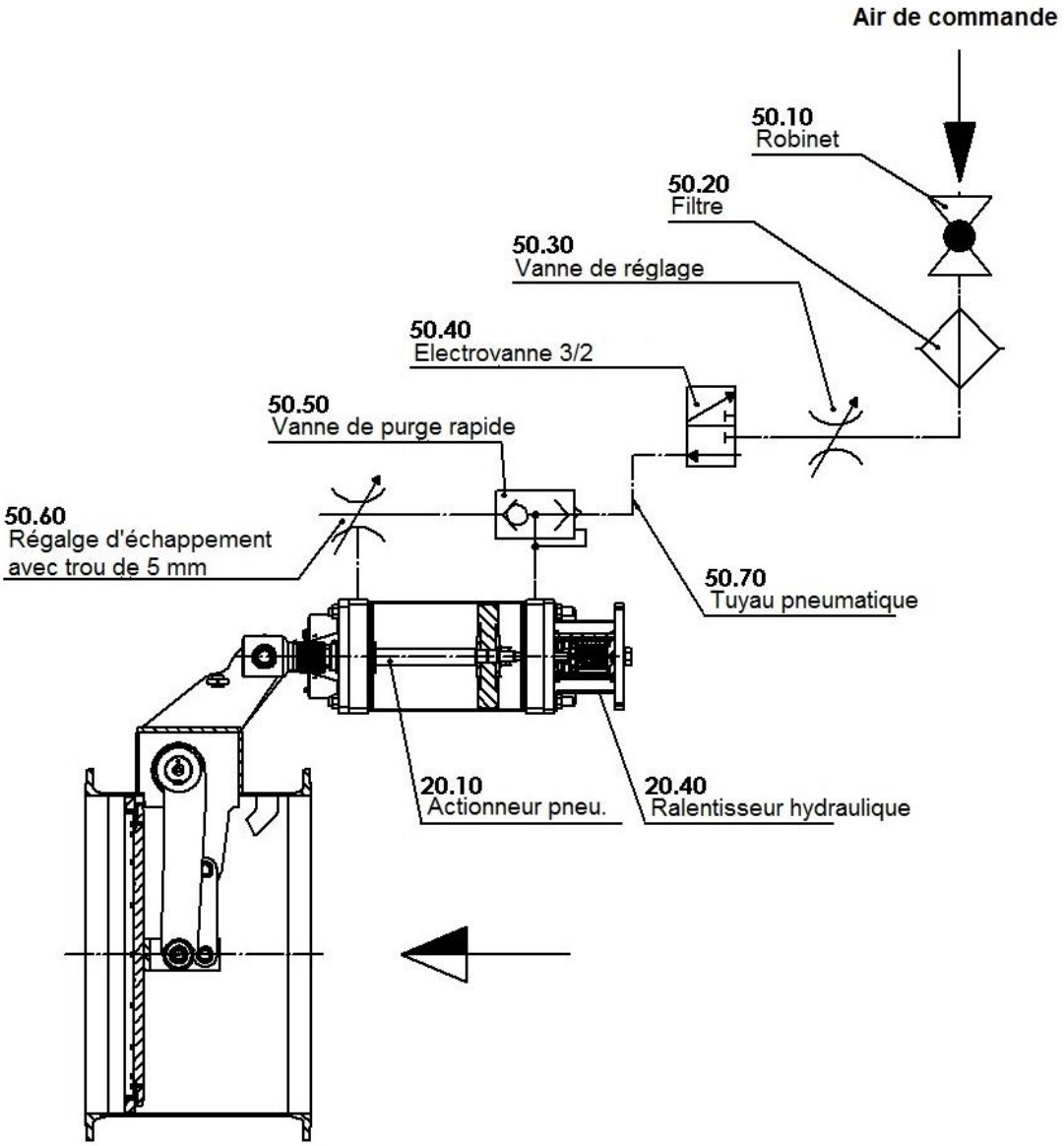

sûre et fiable

Type PKIII

Vanne d'isolement à 3 leviers, simple siège, pour gaz
Commande électropneumatique

DN 300-3000 PN 2,5-16

DIMENSIONS

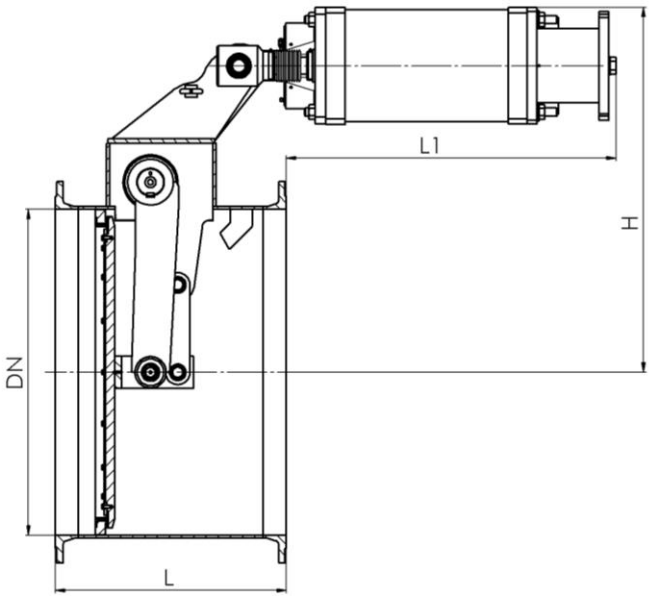

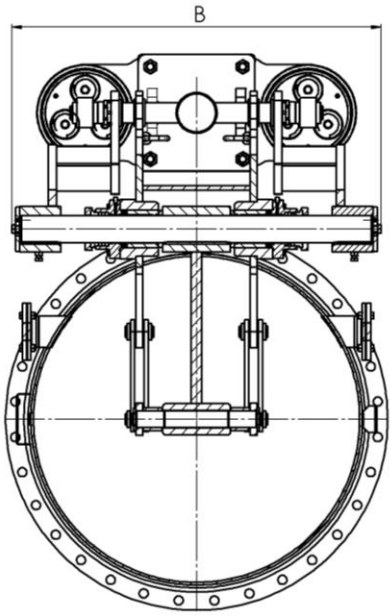

	mm				kg
DN	B	L	L1	H	Masse
300	570	400	541	497	270
350	570	400	629	521	300
400	570	400	629	540	305
450	596	450	629	570	305
500	596	500	456	672	365
600	800	600	750	800	800
700	800	700	686	893	1000
800	1105	700	725	1007	1030
900	1245	750	906	1100	1545
1000	1363	850	950	1243	2135
1100	1358	850	1058	1345	2600
1200	1358	850	1043	1345	2760
1300	1370	855	1049	1470	2700
1400	1561	950	943	1540	2800
1500	1561	1000	943	1651	3100
1600	1561	1000	803	1651	3250

Diamètre supérieur à DN 1600 sur demande ; dimensions des brides selon DIN